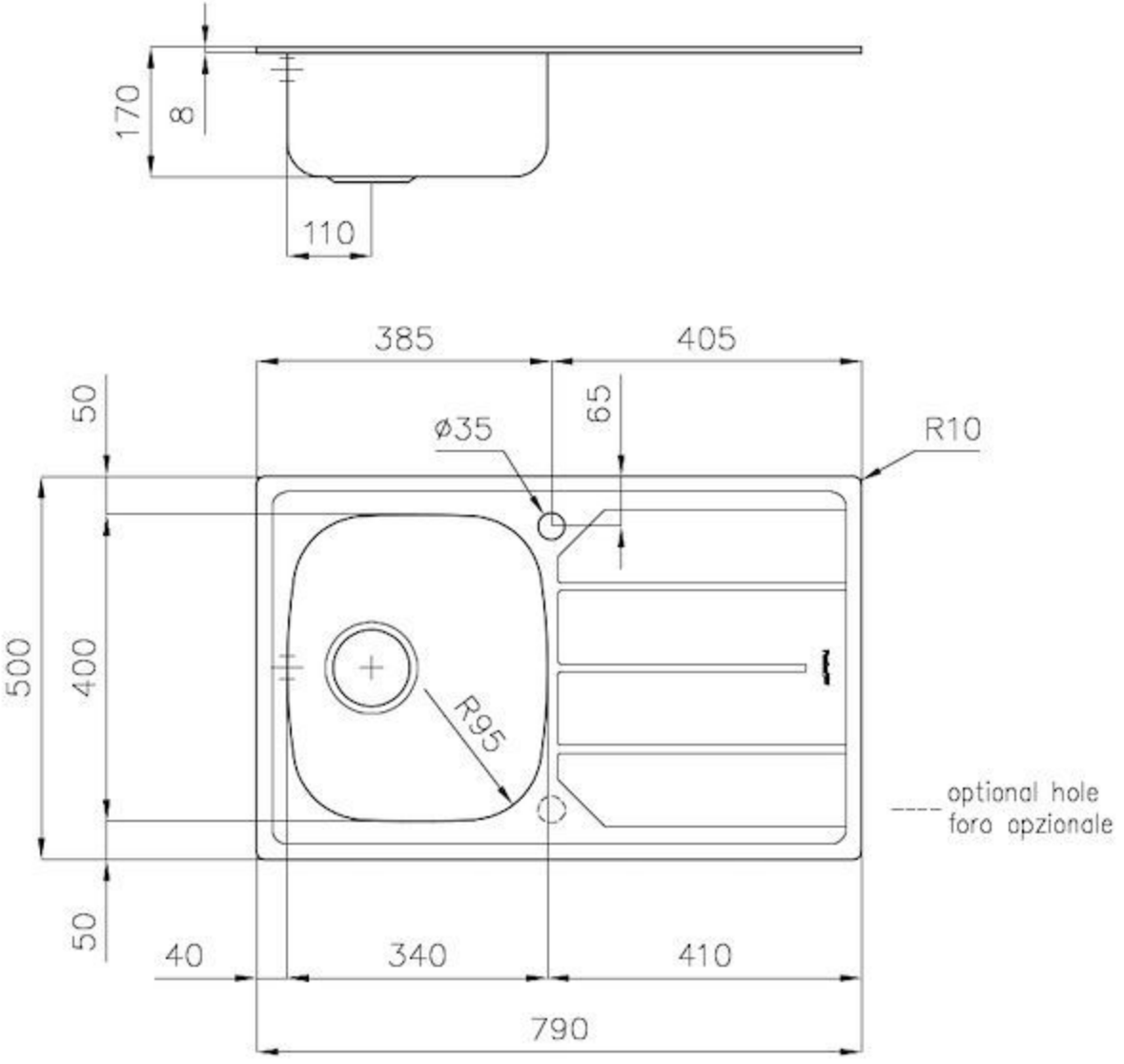
170
8
110
385
405
50
65
ø35
R10
500
400
R95
optional hole
foro opzionale
50
40
340
410
790